AE NO.	AE.-M. CH.-NO.	AENDERUNG DESCRIPTION OF CHANGE	DATUM DATE	BEARB. DRAWN	GEPR. CHECK.	GESEH. APP.

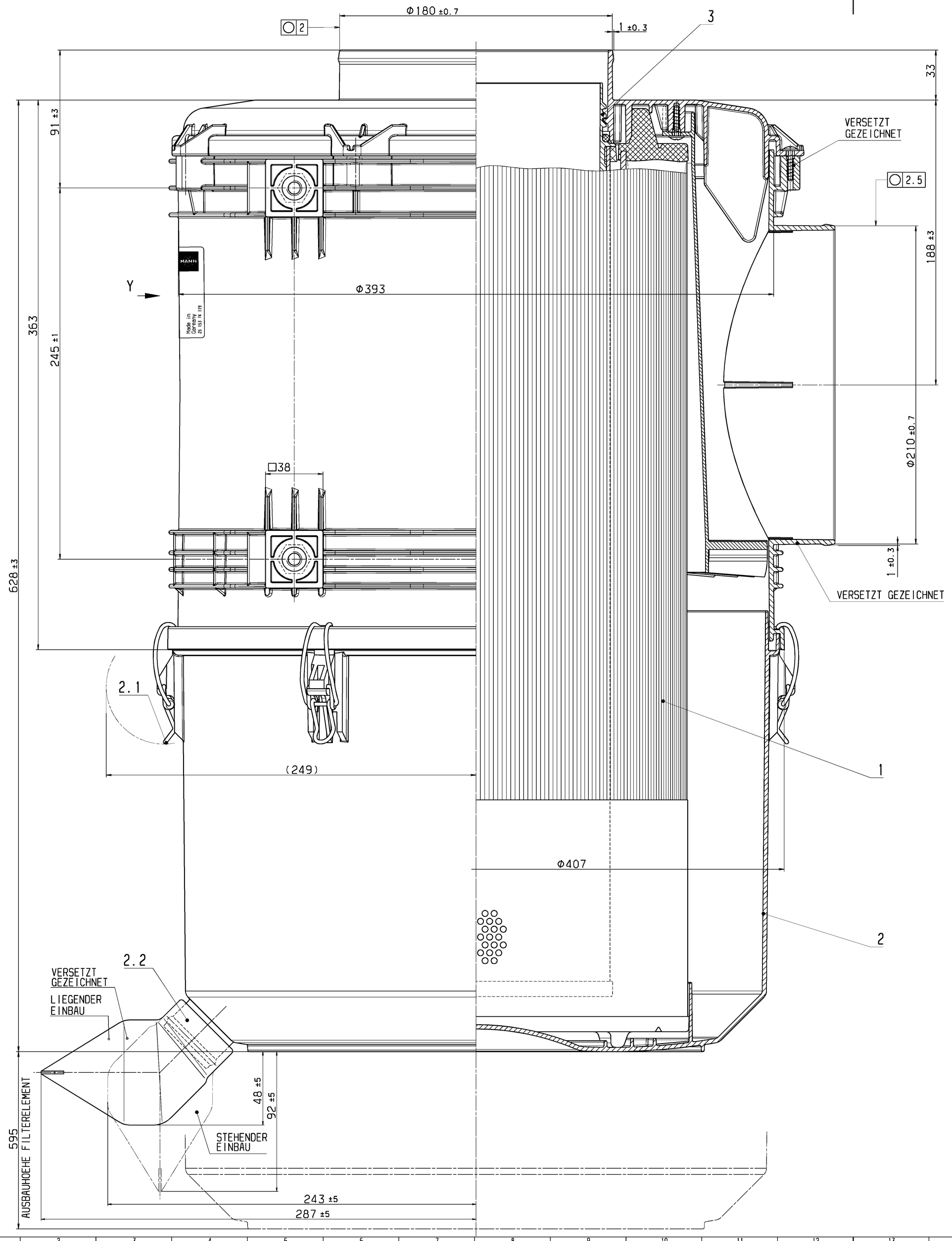

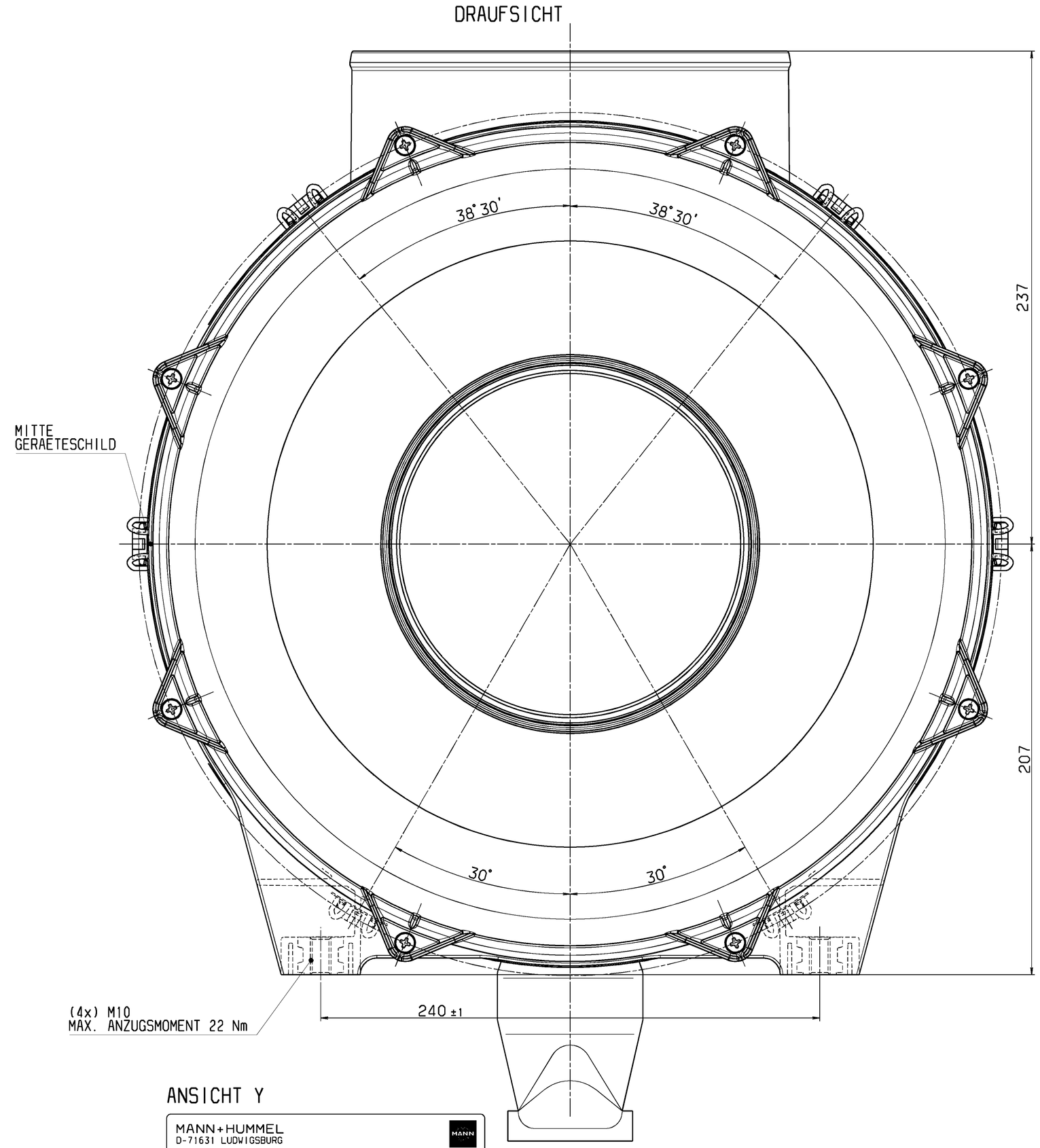

ANSICHT Y

MANN+HUMMEL
D-71631 LUDWIGSBURG

MANN - Piclon	Filterelement
44 930 92 952	C 28 1440
Wartung nach Bedienungsanleitung. Service in accordance with manual. Entretien selon manuel de service.	Sekundärelement CF 1840

Made in Germany as 150 74 119

REINLUFTSTUTZEN MIT ABDECKHAUBE ABGEDECKT

MAX. ANZUGSMOMENT FUER SCHLAUCHSCHELLE
UND SICHERHEITSELEMENT 5 Nm

WERKSTOFF: PP-GF30 CHEM.GEK. SCHWARZ
METALLTEILE: STAHL;ZN8
GERAET FUER LIEGENDEN ODER STEHENDEN EINBAU
BEI STEHENDEM EINBAU VENTILLAGE UNTEN
NENNDURCHFLUSS 42m³/ min

POS. POS.	BENENNUNG NAME	BESTELL-NR. PART-NO.	FREMD-NR. CUSTOMER-NO.
3	SICHERHEITSELEMENT	CF 1840	
2.2	STAUBENTLEERVENTIL	39 000 40 661	
2.1	VERSCHLUSS VST.	25 070 55 981	
2	TOPF VST.	44 930 12 919	
1	FILTERELEMENT	C 28 1440	

ERSATZTEILLISTE / SPARE PARTS LIST

FORM- UND LAGETOLERANZEN / TOLERANCES OF FORM AND POSITION NACH/ACCORDING TO ISO 1101
OBERFLAECHEN / SURFACES NACH/ACCORDING TO ISO 1302
WERKSTUECKKANTEN / WORKPIECE EDGES NACH/ACCORDING TO DIN 6784
MASSE OHNE TOLERANZANGABEN: / DIM. WITHOUT TOLERANCES:

LAENGEN / LENGTHS	± 2
RADIEN / RADII	± 2
FASEN / CHAMFERS	
WINKEL / ANGLE	± 1°
PROGRAMM-NR. / PROGRAM-NO.	-

CAD-ZEICHNUNG / CAD-DRAWING

Elsässer Industrietechnik GmbH

ISO 128

ANGEBOTSZEICHNUNG / CUSTOMER DRAWING

SCHUTZVERMERK DIN 34 BEACHTEN / PROTECTION MARK ACCORDING TO DIN 34

THE COPYING, DISTRIBUTION AND UTILIZATION OF THIS DOCUMENT AS WELL AS THE COMMUNICATION OF ITS CONTENTS TO OTHERS WITHOUT EXPRESSED AUTHORIZATION IS PROHIBITED. OFFENDERS WILL BE HELD LIABLE FOR THE PAYMENT OF DAMAGES. ALL RIGHTS RESERVED IN THE EVENT OF THE GRANT OF A PATENT, UTILITY MODEL OR ORNAMENTAL DESIGN REGISTRATION.

MASS-STAB / SCALE 1:1

	ABT. / DEPT.	DATUM DATE	NAME NAME
BEARB. / DRAWN	AL-E1B	26.06.03	BLOSSEY
GEPR. / CHECK		02.07.03	KLEIN.
GESEH. / APP.		02.07.03	KLEIN.

BENENNUNG / NAME: MANN PICLON / PICLON

FILTERWERK MANN+HUMMEL GMBH D-71631 LUDWIGSBURG

ZEICHNUNGS-NR. / DRAWING-NO.: 44 930 92 952

BLATT / SHEET 1 VON / OF 1 — AE NO. 00

AEHNLICH / SIMILAR

ERSATZ FUER / SUBSTITUTE FOR

A0

JULY 2, 2003 17:36