AE NO.	AE.-M. CH.-NO.	AENDERUNG DESCRIPTION OF CHANGE	DATUM DATE	BEARB. DRAWED	GEPR. CHECK.	GESEH. APP.

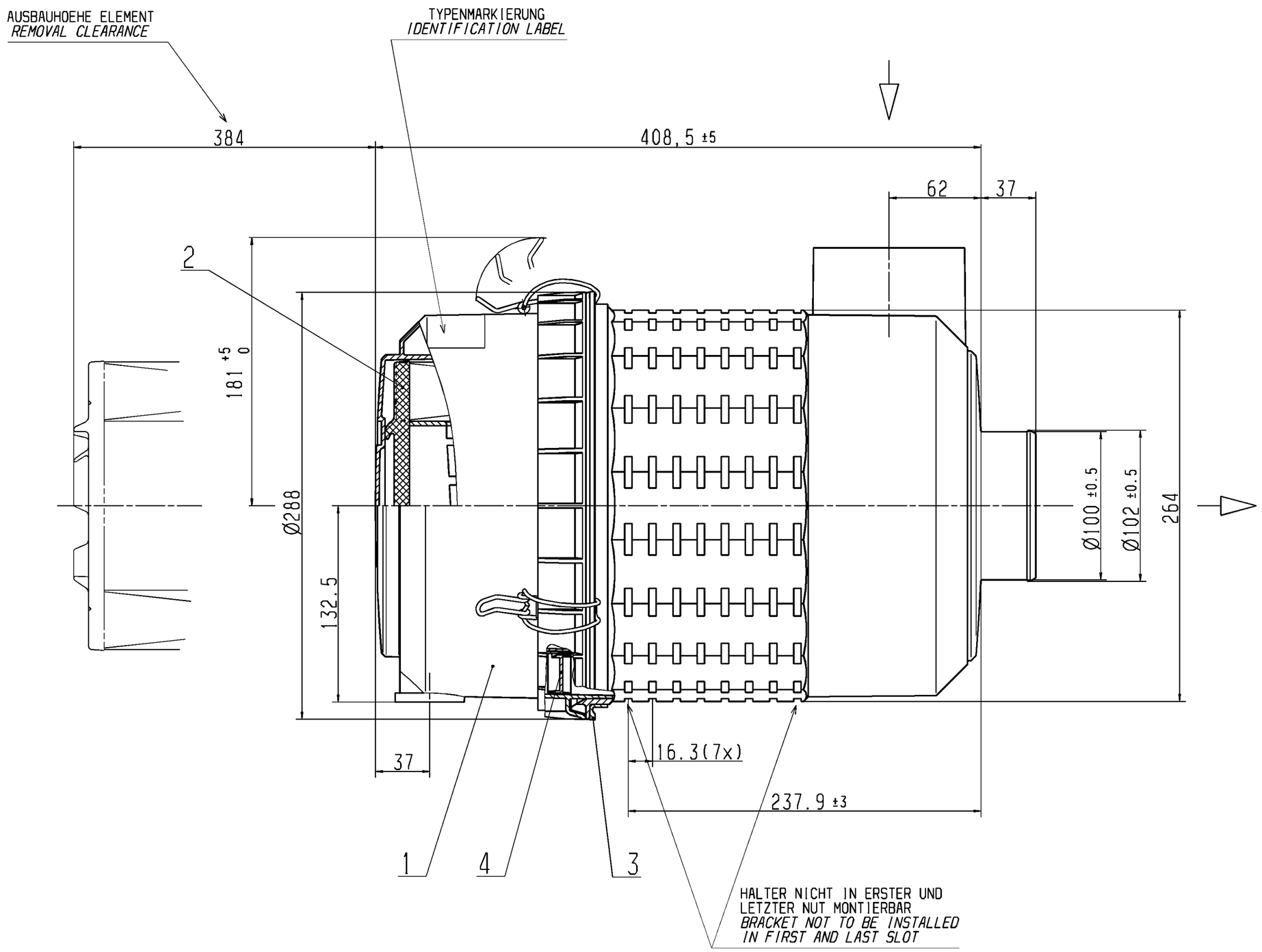

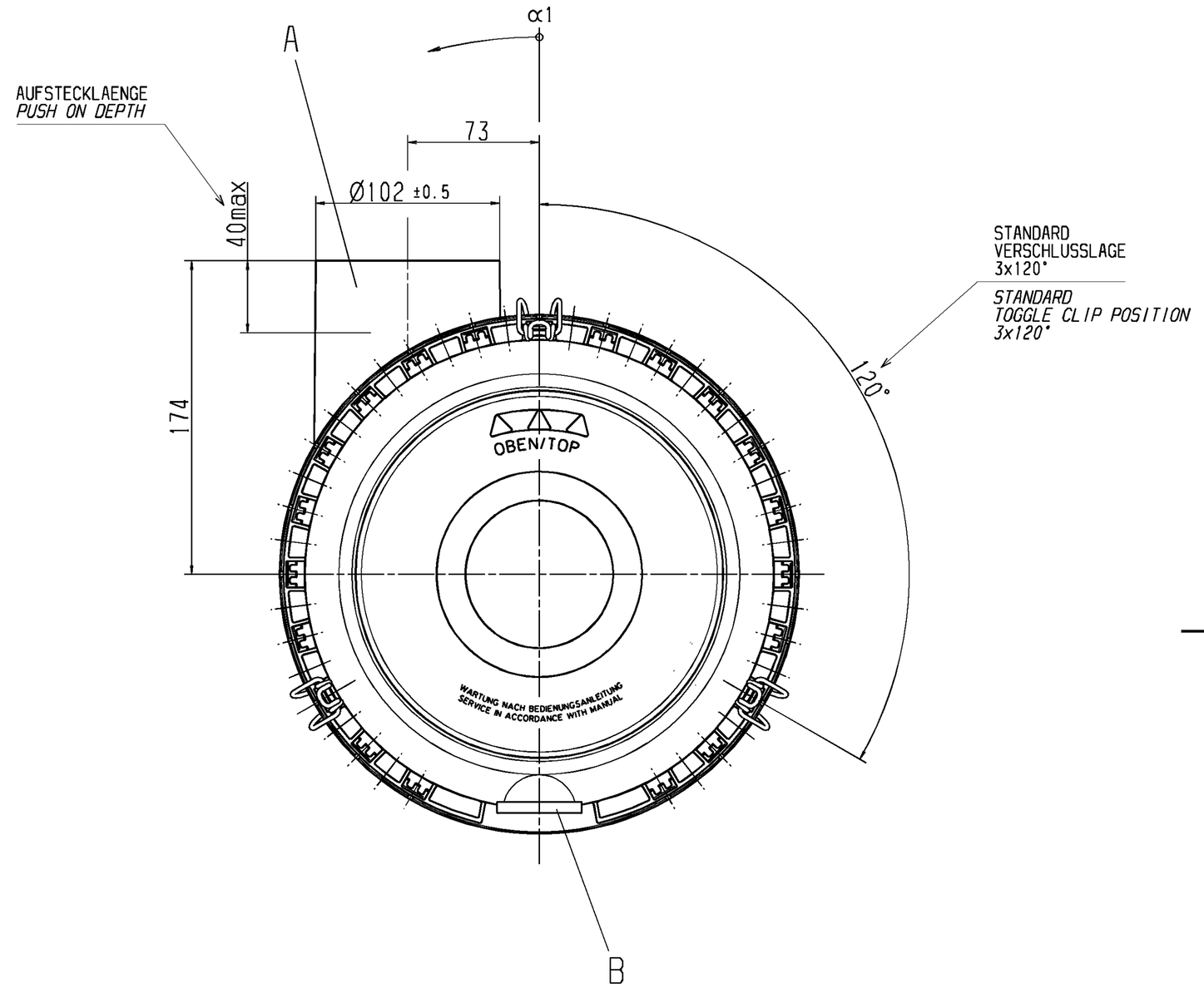

CAD-ZEICHNUNG
CAD-DRAWING
BEARBEITUNG NUR AUF CAD-SYSTEM
CHANGE ONLY ON CAD-SYSTEM

GEHAEUSE: PP, SCHWARZ
HOUSING: PP, BLACK

STUTZENLAGE `A` ZU STOPFEN `B` IN α1=3° SCHRITTEN RASTBAR

GERAET FUER STEHENDEN UND LIEGENDEN EINBAU
STOPFEN `B` UNTEN

FILTER INTAKE`A`TO POSITION OF PLUG`B`LOCK IN α1=3° STEPS

UNIT FOR STANDING AND LYING INSTALLATION
PLUG `B` IN BOTTOM POSITION

POS. POS.	BENENNUNG NAME	BESTELL-NR. PART-NO.	FREMD-NR. CUSTOMER-NO.
4	STAUBTOPF *DUST COLLECTOR INSERT*	44 500 17 139	
3	RING *RING*	45 500 23 109	
2	HAUPTELEMENT *MAIN ELEMENT*	C 20 500	
1	GEHAEUSE U-TEIL VST *HOUSING BOTTOM CPL.*	45 500 17 419	

ERSATZTEILLISTE / *SPARE PARTS LIST*

OBERFLAECHEN / *SURFACES* NACH / *TO* ISO 1302

KUNDENVERMERKE / *CUSTOMER NOTICES*

FORM.- UND LAGETOLERANZEN *TOLERANCES OF FORM AND POSITION* NACH / *TO* ISO 1101 — ISO 128

ANGEBOTSZEICHNUNG
CUSTOMER DRAWING

WERKSTUECKKANTEN *WORKPIECE EDGES* NACH / *TO* DIN 6784

MASS-STAB *SCALE* 1:2

SCHUTZVERMERK DIN 34 BEACHTEN / *PROTECTION NOTICE TO DIN 34*

COPYING OF THIS DOCUMENT, AND GIVING IT TO OTHERS AND THE USE OR COMMUNICATION OF THE CONTENTS THEREOF, ARE FORBIDDEN WITHOUT EXPRESS AUTHORITY. OFFENDERS ARE LIABLE TO THE PAYMENT OF DAMAGES. ALL RIGHTS ARE RESERVED IN THE EVENT OF THE GRANT OF A PATENT OR THE REGISTRATION OF A UTILITY MODEL OR DESIGN.

MASSE OHNE TOLERANZANGABEN: *DIM. WITHOUT TOLERANCES:*

		IF-E1	DATUM *DATE*	NAME *NAME*
LAENGEN *LENGHTS*	± 2	BEARB. / *DRAW.*	11.03.99	ULLRICH
RADIEN *RADII* / FASEN *CHAMFERS*	± /	GEPR. / *CHECK.*	19.04.99	OELPKE
WINKEL *ANGLE*	± 2°	GESEH. / *APP.*	19.04.99	WINTER

BENENNUNG / *NAME*
MANN
EUROPICLON
LUFTFILTER / *AIR CLEANER*

FILTERVERK
MANN+HUMMEL GMBH
D-71631 LUDWIGSBURG

ZEICHNUNGS-NR. *DRAWING-NO.* 45 500 92 950 — AE *NO.* 00

CAD-ZEICHNUNG *CAD-DRAWING* — AEHNLICH / *SIMILAR* 45 500 92 951 — ERSATZ FUER / *SUBSTITUTE OF* — A1

APRIL 19, 1999 19:28