AE NO.	AE.-M. CH.-NO.	AENDERUNG DESCRIPTION OF CHANGE	DATUM DATE	BEARB. DRAWED	GEPR. CHECK.	GESEH. APP.
1	9439	TEXT ERSATZ FUER/ *SUBSTITUTE OF* 44 X00 92 941 NEU/ *NEW.*	01.07.98	FRIK	MOESSI	-
2	7150	ET-LISTE UEBERARBEITET				
		SP-LIST UPDATED	17.09.98	ULLRICH	OELPKE	WINTER

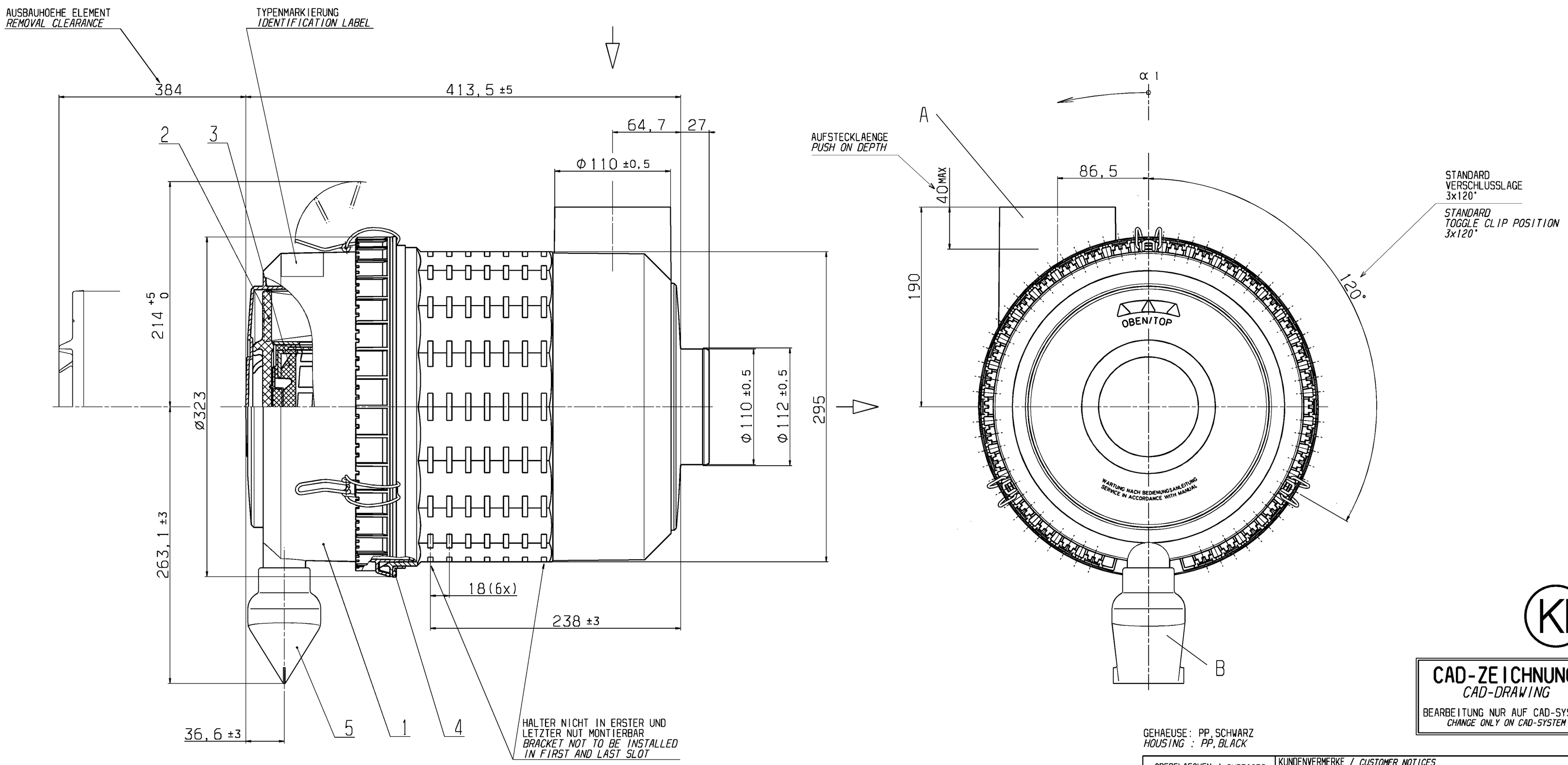

KI

CAD-ZEICHNUNG
CAD-DRAWING
BEARBEITUNG NUR AUF CAD-SYSTEM
CHANGE ONLY ON CAD-SYSTEM

GEHAEUSE: PP, SCHWARZ
HOUSING : PP, BLACK

STUTZENLAGE `A` ZU VENTILLAGE `B` IN α1=3° SCHRITTEN RASTBAR
FILTER INTAKE`A`TO POSITION OF VALVE`B` LOCK IN α1=3°STEPS

GERAET NUR FUER LIEGENDEN EINBAU
AUSTRAGSOEFFNUNG AM VENTIL UNTEN
UNIT ONLY FOR LYING INSTALLATION
DUST VALVE IN BOTTOM POSITION

POS. POS.	BENENNUNG NAME	BESTELL-NR. PART-NO.	FREMD-NR. CUSTOMER-NO.
5	STAUBENTLEERVENTIL *DUST DISCHARGE VALVE*	39 000 40 102	
② 4	RING *RING*	45 600 23 109	
3	SEKUNDAERELEMENT *SECONDARY ELEMENT*	CF 610	
2	HAUPTELEMENT *MAIN ELEMENT*	C 23 610	
1	GEHAEUSE U-TEIL VST *HOUSING BOTTOM CPL.*	45 600 17 959	

ERSATZTEILLISTE / *SPARE PARTS LIST*

OBERFLAECHEN / *SURFACES* NACH / *TO* ISO 1302

FORM.- UND LAGETOLERANZEN *TOLERANCES OF FORM AND POSITION* NACH / *TO* ISO 1101

WERKSTUECKKANTEN *WORKPIECE EDGES* NACH / *TO* DIN 6784

MASSE OHNE TOLERANZANGABEN: *DIM. WITHOUT TOLERANCES:*

LAENGEN *LENGHTS*	± 2
RADIEN *RADII* / FASEN *CHAMFERS*	± /
WINKEL *ANGLE*	± 2°

CAD-ZEICHNUNG *CAD-DRAWING*

KUNDENVERMERKE / *CUSTOMER NOTICES*
Elsässer Industrietechnik GmbH

ISO 128

MASS-STAB *SCALE* 1:2

ANGEBOTSZEICHNUNG
CUSTOMER DRAWING

SCHUTZVERMERK DIN 34 BEACHTEN / *PROTECTION NOTICE TO DIN 34*
COPYING OF THIS DOCUMENT, AND GIVING IT TO OTHERS AND THE USE OR COMMUNICATION OF THE CONTENTS THEREOF, ARE FORBIDDEN WITHOUT EXPRESS AUTHORITY. OFFENDERS ARE LIABLE TO THE PAYMENT OF DAMAGES. ALL RIGHTS ARE RESERVED IN THE EVENT OF THE GRANT OF A PATENT OR THE REGISTRATION OF A UTILITY MODEL OR DESIGN.

KIE	DATUM DATE	NAME NAME
BEARB. /*DRAW.*	08.06.98	BOHN
GEPR. /*CHECK.*	23.06.98	MOESSING
GESEH. /*APP.*		

BENENNUNG / *NAME*
MANN
EUROPICLON
LUFTFILTER / AIR CLEANER

FILTERWERK MANN+HUMMEL GMBH
D-71631 LUDWIGSBURG

ZEICHNUNGS-NR. *DRAWING-NO.* 45 600 92 941 — AE *NO.* 2

AEHNLICH / *SIMILAR* 45 600 92 940

ERSATZ FUER / *SUBSTITUTE OF* 45 X00 92 941 ①

A1

SEPTEMBER 18, 1998 22:42