AE NO.	AE.-M. CH.-NO.	AENDERUNG DESCRIPTION OF CHANGE	DATUM DATE	BEARB. DRAWED	GEPR. CHECK.	GESEH. APP.
1	9439	TEXT ERSATZ FUER/ SUBSTITUTE OF 44 X00 92 941 NEU/ NEW.	01.07.98	FRIK	MOESSING	.
2	7196	ET-LISTE UEBERARBEITET, PFEILE HINZU				
		SP-LIST UPDATED, ARROWS ADDED	15.10.98	ULLRICH	OELPKE	WINTER

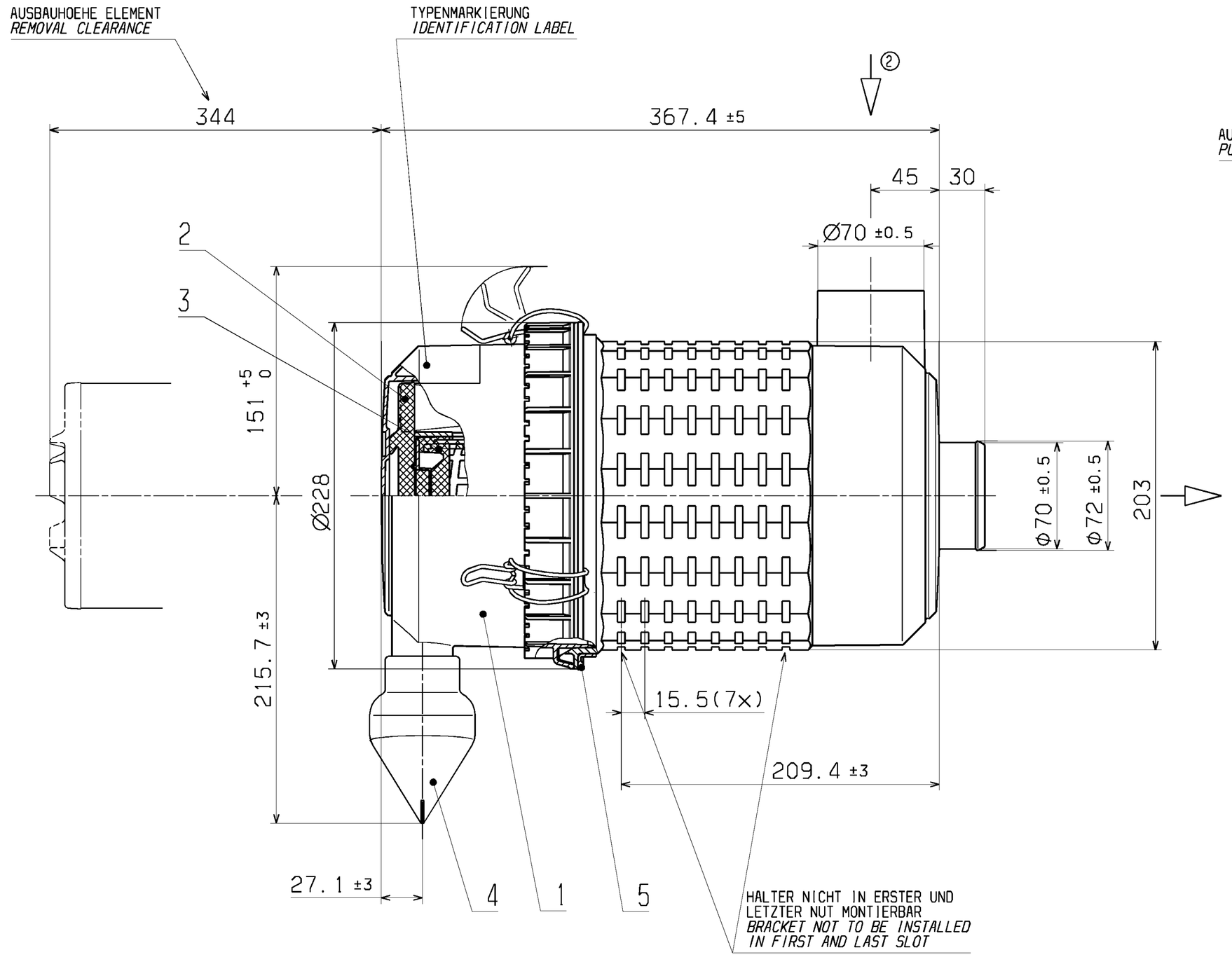

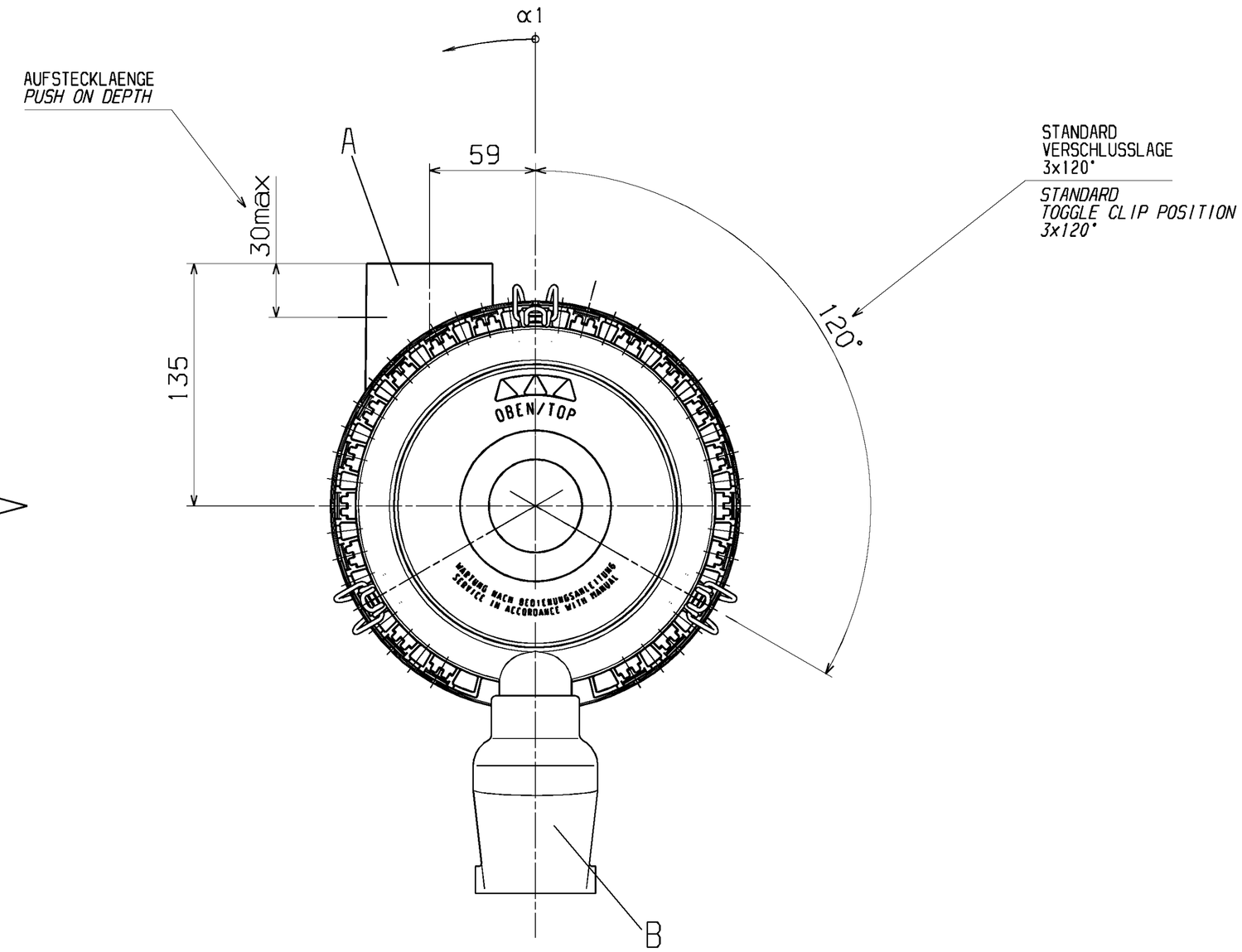

STUTZENLAGE 'A' ZU VENTILLAGE 'B' IN α1=3° SCHRITTEN RASTBAR

GERAET NUR FUER LIEGENDEN EINBAU
AUSTRAGSOEFFNUNG AM VENTIL UNTEN

FILTER INTAKE 'A' TO POSITION OF VALVE 'B' LOCK IN α1=3° STEPS

UNIT ONLY FOR LYING INSTALLATION
DUST VALVE IN BOTTOM POSITION

POS. POS.	BENENNUNG NAME	BESTELL-NR. PART-NO.	FREMD-NR. CUSTOMER-NO.
5	RING *RING*	45 300 23 109	
4	STAUBENTLEERVENTIL *DUST VALVE*	39 000 40 102	
② 3	SEKUNDAERELEMENT *SECONDARY ELEMENT*	CF 300	
2	HAUPTELEMENT *MAIN ELEMENT*	C 15 300	
1	GEHAEUSE U-TEIL VST *HOUSING BOTTOM CPL.*	45 300 17 959	

ERSATZTEILLISTE / *SPARE PARTS LIST*

CAD-ZEICHNUNG
CAD-DRAWING
BEARBEITUNG NUR AUF CAD-SYSTEM
CHANGE ONLY ON CAD-SYSTEM

GEHAEUSE: PP, SCHWARZ
HOUSING : PP, BLACK

OBERFLAECHEN / *SURFACES* NACH / *TO* ISO 1302

FORM.- UND LAGETOLERANZEN *TOLERANCES OF FORM AND POSITION* NACH / *TO* ISO 1101 — ISO 128

WERKSTUECKKANTEN *WORKPIECE EDGES* NACH / *TO* DIN 6784

MASSE OHNE TOLERANZANGABEN: *DIM. WITHOUT TOLERANCES:*

LAENGEN *LENGHTS*	± 2
RADIEN *RADII* / FASEN *CHAMFERS*	± /
WINKEL *ANGLE*	± 2°

CAD-ZEICHNUNG *CAD-DRAWING*

Elsässer Industrietechnik GmbH

ANGEBOTSZEICHNUNG
CUSTOMER DRAWING

MASS-STAB *SCALE* 1:2

SCHUTZVERMERK DIN 34 BEACHTEN / *PROTECTION NOTICE TO DIN 34*
COPYING OF THIS DOCUMENT, AND GIVING IT TO OTHERS AND THE USE OR COMMUNICATION OF THE CONTENTS THEREOF, ARE FORBIDDEN WITHOUT EXPRESS AUTHORITY. OFFENDERS ARE LIABLE TO THE PAYMENT OF DAMAGES. ALL RIGHTS ARE RESERVED IN THE EVENT OF THE GRANT OF A PATENT OR THE REGISTRATION OF A UTILITY MODEL OR DESIGN.

KIE	DATUM DATE	NAME NAME
BEARB. /*DRAW.*	09.06.98	BOHN
GEPR. /*CHECK.*	23.06.98	MOESSING
GESEH. /*APP.*		

BENENNUNG / *NAME*
MANN
EUROPICLON
LUFTFILTER / AIR CLEANER

FILTERWERK MANN+HUMMEL GMBH
D-71631 LUDWIGSBURG

ZEICHNUNGS-NR. *DRAWING-NO.* 45 300 92 941 — AE *NO.* 2

AEHNLICH / *SIMILAR* 45 300 92 940

ERSATZ FUER / *SUBSTITUTE OF* 45 X00 92 941 ①

A1

OCTOBER 16, 1998 20:35