AE NO.	AE.-M. CH.-NO.	AENDERUNG DESCRIPTION OF CHANGE	DATUM DATE	BEARB. DRAWED	GEPR. CHECK.	GESEH. APP.
1	7458	ET-LISTE UEBERARBEITET, TEXT BERICHTIGT				
		SP-LIST UPDATED, TEXT CORRECTED	17.12.98	ULLRICH	OELPKE	WINTER

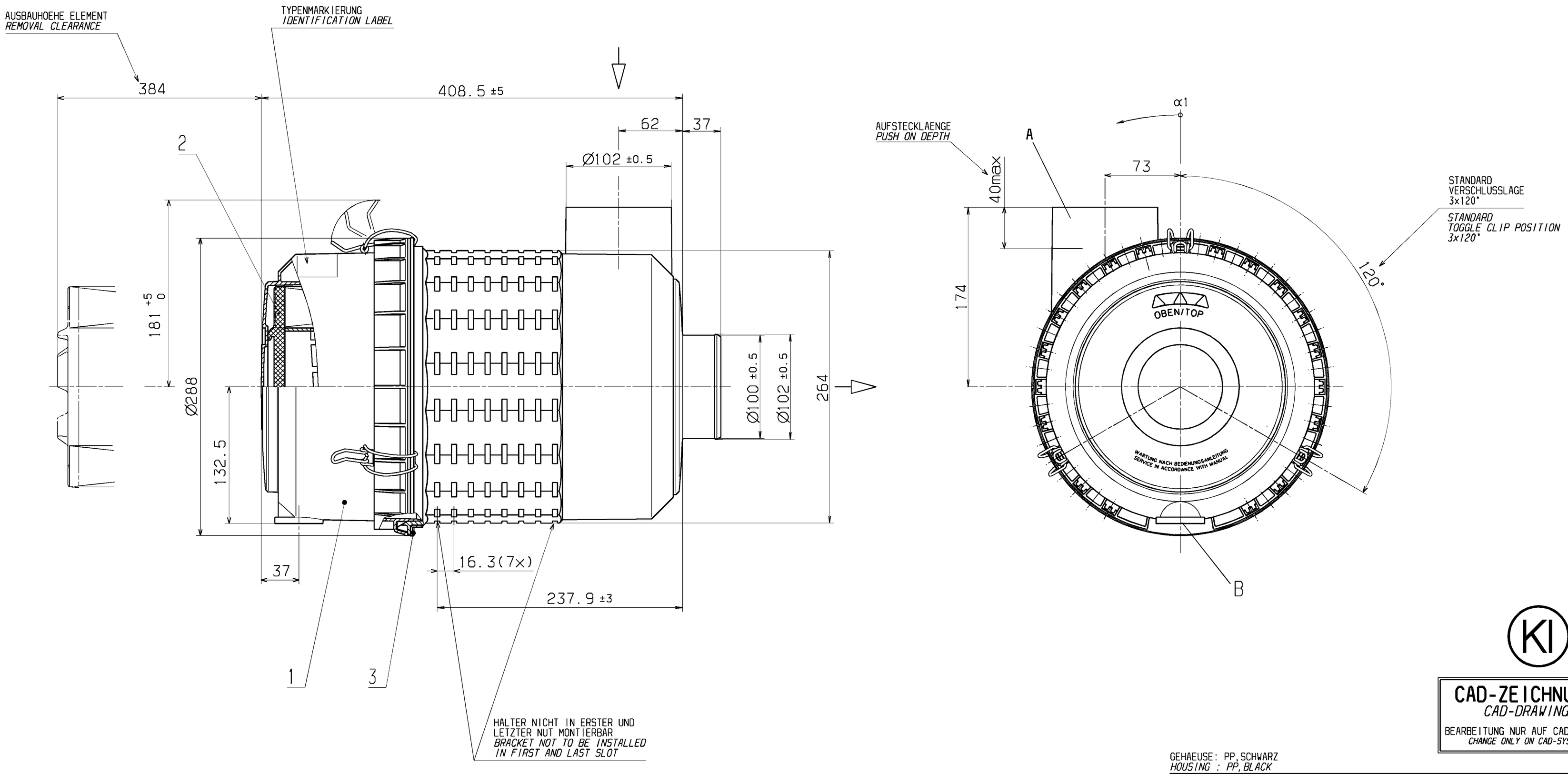

STUTZENLAGE `A` ZU VENTILLAGE `B` IN α1=3° SCHRITTEN RASTBAR

FILTER INTAKE`A`TO POSITION OF VALVE`B` LOCK IN α1=3°STEPS

GERAET FUER LIEGENDEN EINBAU
AUSTRAGSOEFFNUNG AM VENTIL UNTEN ①

UNIT FOR LYING INSTALLATION
DUST VALVE IN BOTTOM POSITION

①

POS. POS.	BENENNUNG NAME	BESTELL-NR. PART-NO.	FREMD-NR. CUSTOMER-NO.
3	RING RING	45 500 23 109	
2	HAUPTELEMENT MAIN ELEMENT	C 20 500	
1	GEHAEUSE U-TEIL VST HOUSING BOTTOM CLP.	45 500 17 919	

ERSATZTEILLISTE / *SPARE PARTS LIST*

KI

CAD-ZEICHNUNG
CAD-DRAWING
BEARBEITUNG NUR AUF CAD-SYSTEM
CHANGE ONLY ON CAD-SYSTEM

GEHAEUSE: PP, SCHWARZ
HOUSING : PP, BLACK

OBERFLAECHEN / *SURFACES* NACH / *TO* ISO 1302

FORM. - UND LAGETOLERANZEN *TOLERANCES OF FORM AND POSITION* NACH / *TO* ISO 1101 — ISO 128

WERKSTUECKKANTEN *WORKPIECE EDGES* NACH / *TO* DIN 6784

MASSE OHNE TOLERANZANGABEN: *DIM. WITHOUT TOLERANCES:*

LAENGEN *LENGHTS*	± 2
RADIEN *RADII* / FASEN *CHAMFERS*	± /
WINKEL *ANGLE*	± 2°

CAD-ZEICHNUNG *CAD-DRAWING*

Elsässer Industrietechnik GmbH

ANGEBOTSZEICHNUNG
CUSTOMER DRAWING

MASS-STAB *SCALE* 1:2

SCHUTZVERMERK DIN 34 BEACHTEN / *PROTECTION NOTICE TO DIN 34*
COPYING OF THIS DOCUMENT, AND GIVING IT TO OTHERS AND THE USE OR COMMUNICATION OF THE CONTENTS THEREOF, ARE FORBIDDEN WITHOUT EXPRESS AUTHORITY. OFFENDERS ARE LIABLE TO THE PAYMENT OF DAMAGES. ALL RIGHTS ARE RESERVED IN THE EVENT OF THE GRANT OF A PATENT OR THE REGISTRATION OF A UTILITY MODEL OR DESIGN.

	DATUM DATE	NAME NAME
KIE		
BEARB. /*DRAW.*	03.06.98	BOHN
GEPR. /*CHECK.*	16.06.98	MOESSING
GESEH. /*APP.*		

BENENNUNG / *NAME*
MANN
EUROPICLON
LUFTFILTER / AIR CLEANER

FILTERWERK MANN+HUMMEL GMBH
D-71631 LUDWIGSBURG

ZEICHNUNGS-NR. *DRAWING-NO.* 45 500 92 920 — AE *NO.* 1

AEHNLICH / *SIMILAR* 45 500 92 921

ERSATZ FUER / *SUBSTITUTE OF*

A1

DECEMBER 21, 1998 22:07