| AE NO. | AE.-M. CH.-NO. | AENDERUNG DESCRIPTION OF CHANGE | DATUM DATE | BEARB. DRAWED | GEPR. CHECK. | GESEH. APP. |
|---|---|---|---|---|---|---|
| 01 | 9039 | GEOMETRIE DES SEKUNDAERELEMENTES GEAENDERT | | | | |
| | | GEOMETRY OF SECONDARY ELEMENT CHANGED | 19.11.01 | GRUBER | KOPEC | WINTER |

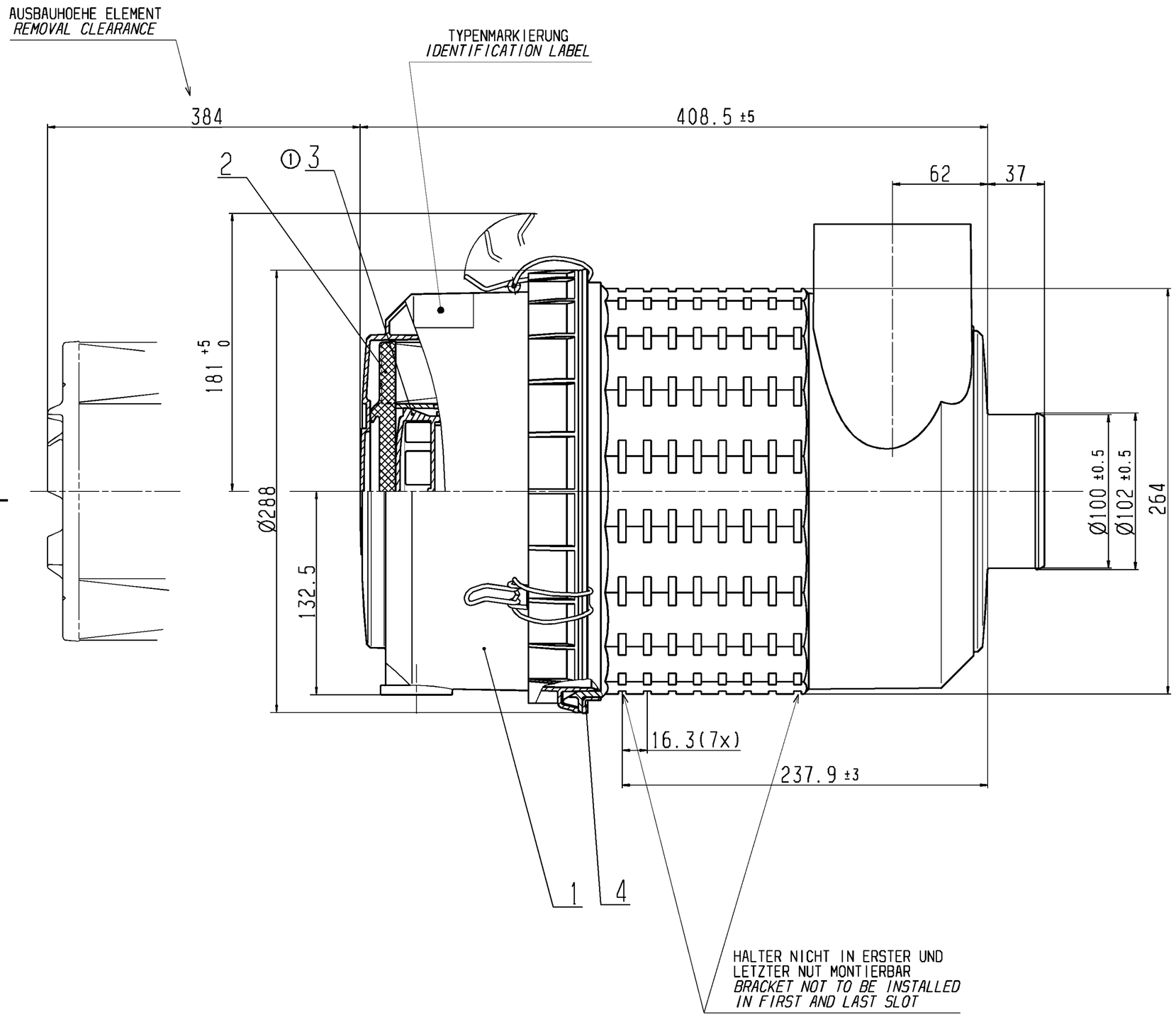


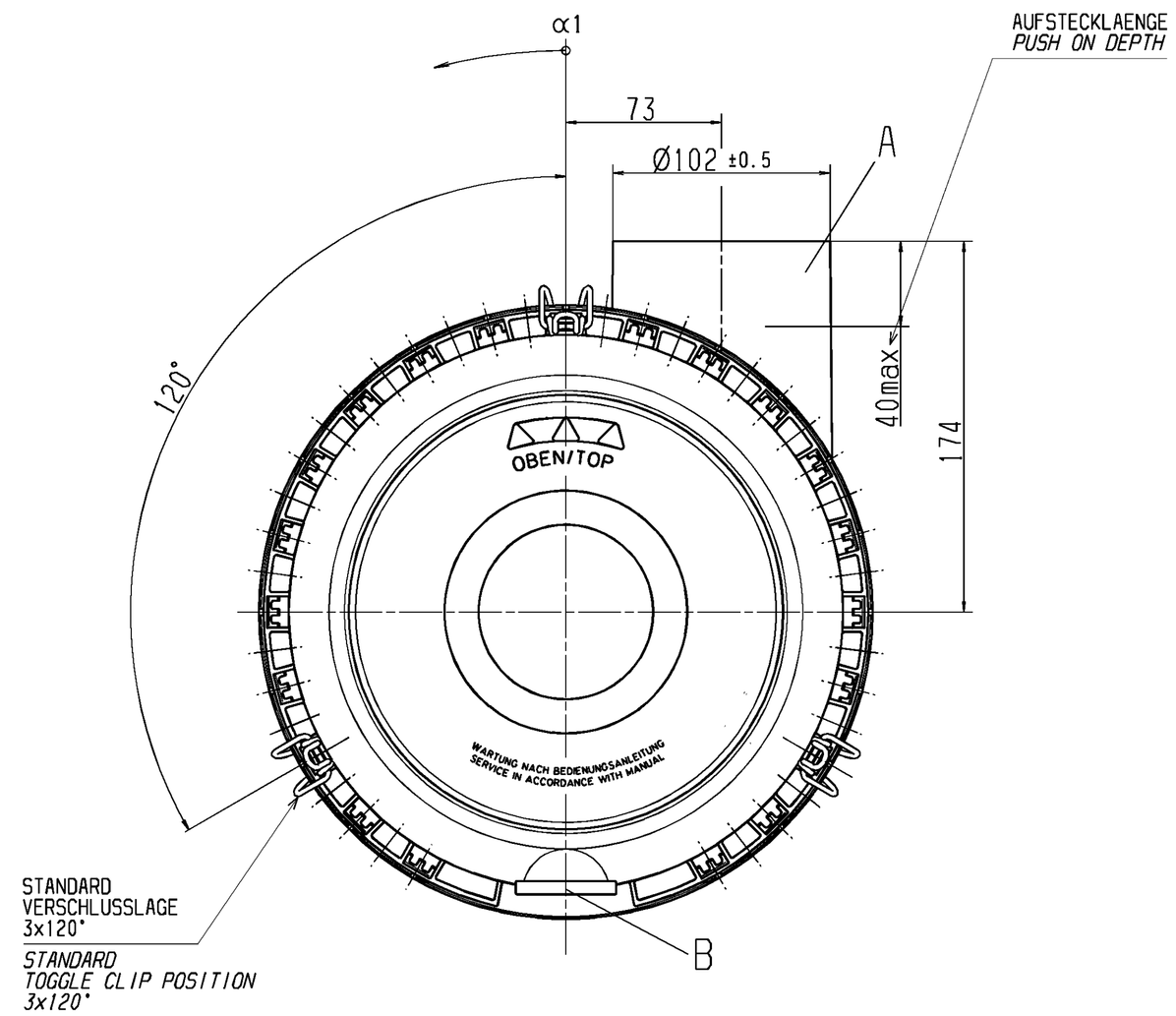


**CAD-ZEICHNUNG**
*CAD-DRAWING*
BEARBEITUNG NUR AUF CAD-SYSTEM
*CHANGE ONLY ON CAD-SYSTEM*

GEHAEUSE: PP, SCHWARZ
*HOUSING: PP, BLACK*

STUTZENLAGE `A` ZU VENTILLAGE `B` IN 1=3° SCHRITTEN RASTBAR
*FILTER INTAKE`A`TO POSITION OF VALVE`B`LOCK IN 1=3°STEPS*

GERAET FUER LIEGENDEN EINBAU
AUSTRAGSOEFFNUNG AM VENTIL UNTEN

*UNIT FOR LYING INSTALLATION*
*DUST VALVE IN BOTTOM POSITION*

| POS. POS. | BENENNUNG NAME | BESTELL-NR. PART-NO. | FREMD-NR. CUSTOMER-NO. |
|---|---|---|---|
| 4 | RING *RING* | 45 500 23 109 | |
| 3 | SEKUNDAERELEMENT *SECONDARY ELEMENT* | CF 500 | |
| 2 | HAUPTELEMENT *MAIN ELEMENT* | C 20 500 | |
| 1 | GEHAEUSE U-TEIL VST *HOUSING BOTTOM CPL.* | 45 500 17 629 | |

ERSATZTEILLISTE / *SPARE PARTS LIST*

| | |
|---|---|
| OBERFLAECHEN / *SURFACES* NACH / *TO* ISO 1302 | |
| FORM.- UND LAGETOLERANZEN *TOLERANCES OF FORM AND POSITION* NACH / *TO* ISO 1101 | ISO 128 |
| WERKSTUECKKANTEN *WORKPIECE EDGES* NACH / *TO* DIN 6784 | MASS-STAB *SCALE* 1:2 |
| MASSE OHNE TOLERANZANGABEN: *DIM. WITHOUT TOLERANCES:* | |
| LAENGEN *LENGHTS* | ± 2 |
| RADIEN *RADII* / FASEN *CHAMFERS* | ± / |
| WINKEL *ANGLE* | ± 2° |
| CAD-ZEICHNUNG *CAD-DRAWING* | |

**Elsässer Industrietechnik GmbH**

ANGEBOTSZEICHNUNG
*CUSTOMER DRAWING*

SCHUTZVERMERK DIN 34 BEACHTEN / *PROTECTION NOTICE TO DIN 34*
*COPYING OF THIS DOCUMENT, AND GIVING IT TO OTHERS AND THE USE OR COMMUNICATION OF THE CONTENTS THEREOF, ARE FORBIDDEN WITHOUT EXPRESS AUTHORITY. OFFENDERS ARE LIABLE TO THE PAYMENT OF DAMAGES. ALL RIGHTS ARE RESERVED IN THE EVENT OF THE GRANT OF A PATENT OR THE REGISTRATION OF A UTILITY MODEL OR DESIGN.*

| IF-E1 | DATUM *DATE* | NAME *NAME* |
|---|---|---|
| BEARB. / *DRAW.* | 10.11.98 | BOESEN |
| GEPR. / *CHECK.* | 22.02.99 | OELPKE |
| GESEH. / *APP.* | 22.02.99 | WINTER |

FILTERWERK
MANN+HUMMEL GMBH
D-71631 LUDWIGSBURG

BENENNUNG / *NAME*
**MANN**
EUROPICLON
LUFTFILTER / *AIR CLEANER*

ZEICHNUNGS-NR. *DRAWING-NO.* 45 502 92 921 — AE *NO.* 01

AEHNLICH / *SIMILAR* 45 502 92 920

ERSATZ FUER / *SUBSTITUTE OF*

A1

DECEMBER 7, 2001 12:22