AE NO.	AE.-M. CH.-NO.	AENDERUNG DESCRIPTION OF CHANGE	DATUM DATE	BEARB. DRAWN	GEPR. CHECK.	GESEH. APP.

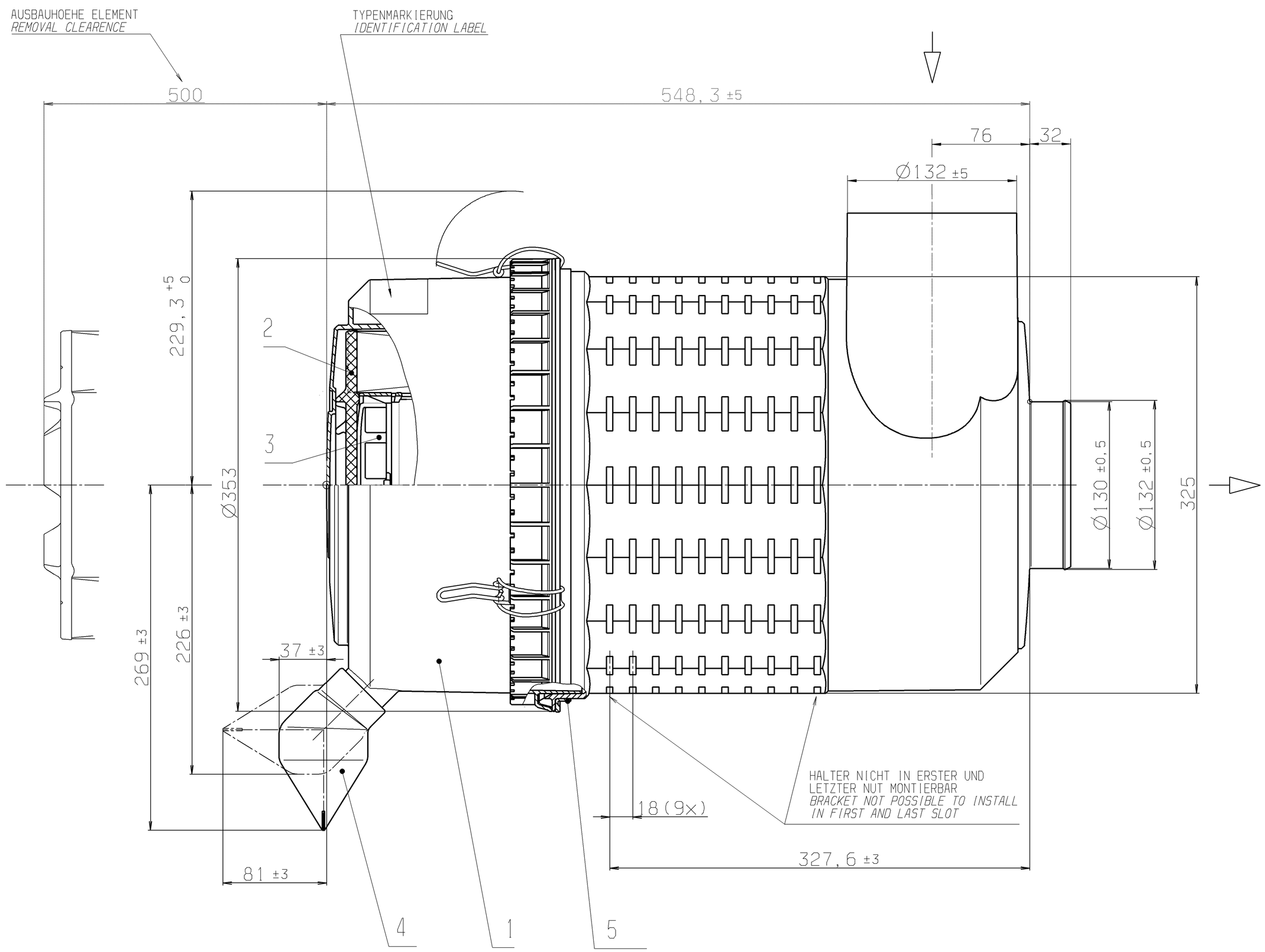

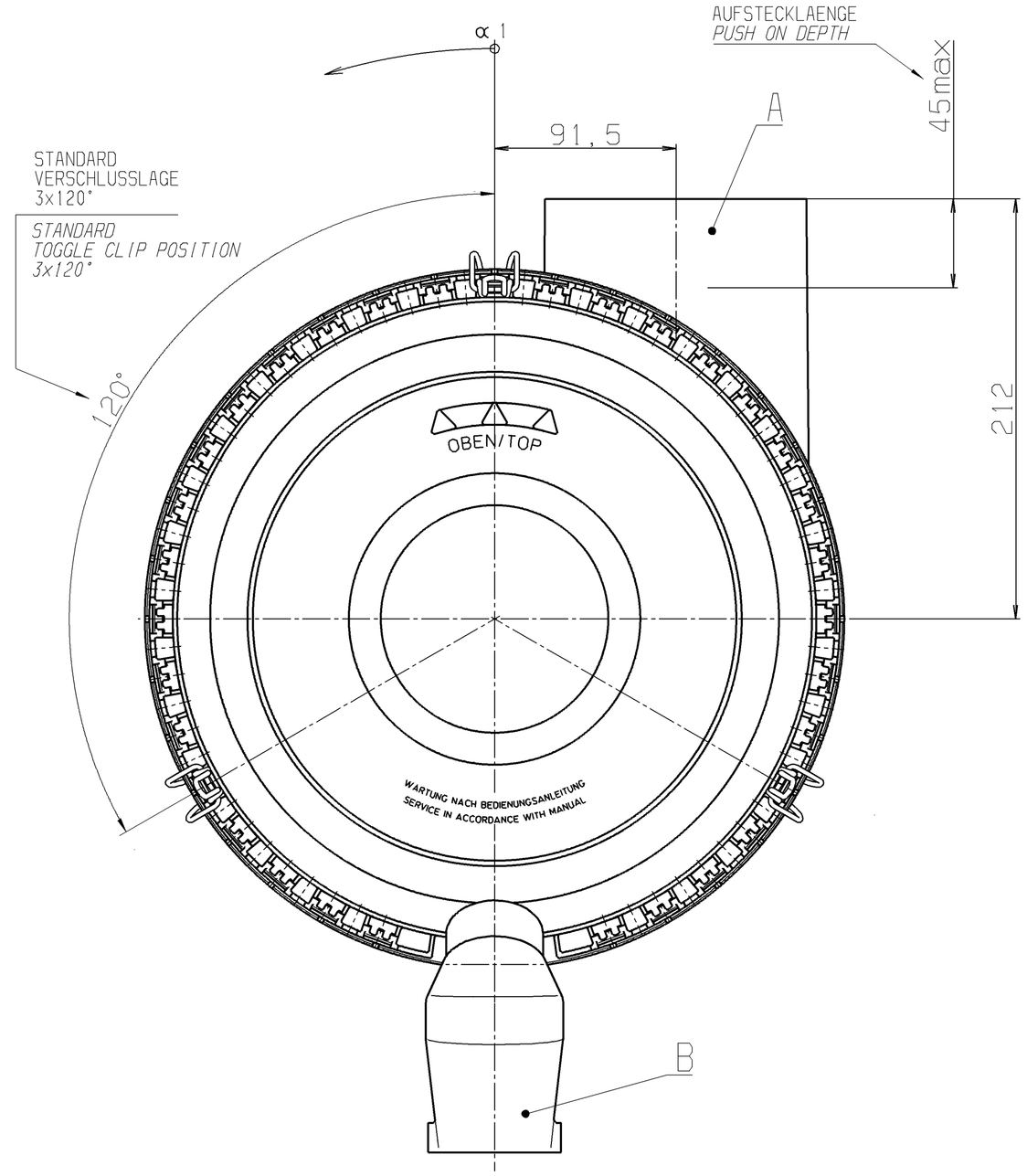

GEHAEUSE: PP; SCHWARZ
HOUSING: PP; BLACK

STUTZENLAGE `A` ZU VENTILLAGE `B` IN α1=3° SCHRITTEN RASTBAR

GERAET FUER LIEGENDEN EINBAU
AUSTRAGSOEFFNUNG AM VENTIL UNTEN

FILTER INTAKE`A`TO POSITION OF VALVE`B` LOCK IN α1=3°STEPS

UNIT FOR LYING INSTALLATION
DUST VALVE IN BOTTOM POSITION

POS. POS.	BENENNUNG NAME	BESTELL-NR. PART-NO.	FREMD-NR. CUSTOMER-NO.
5	RING *RING*	45 700 23 109	
4	STAUBENTLEERVENTIL *DUST DISCHARGE VALVE*	39 000 40 661	
3	SEKNDAERELEMENT *SECONDARY ELEMENT*	CF 710	
2	FILTERELEMENT *FILTER ELEMENT*	C 25 710	
1	GEHAEUSE U-TEIL VST *HOUSING BOTTOM ASSEMBLY*	45 700 17 589	

ERSATZTEILLISTE / *SPARE PARTS LIST*

FORM- UND LAGETOLERANZEN / *TOLERANCES OF FORM AND POSITION* NACH/*ACCORD. TO* ISO 1101
OBERFLAECHEN/*SURFACES* NACH/*ACCORD. TO* ISO 1302
WERKSTUECKKANTEN / *WORKPIECE EDGES* NACH/*ACCORD. TO* ISO 13715

MASSE OHNE TOLERANZANGABEN: / *DIM. WITHOUT TOLERANCES:*

LAENGEN *LENGTHS*	±2
RADIEN *RADII* FASEN *CHAMFERS*	- -
WINKEL *ANGLE*	±2°
PROGRAMM-NR./*PROGRAM-NO.*	-

CAD-ZEICHNUNG *CAD-DRAWING*

Elsässer Industrietechnik GmbH

ISO 128

ANGEBOTSZEICHNUNG
CUSTOMER DRAWING

MASS-STAB *SCALE* 1:2

SCHUTZVERMERK ISO 16016 BEACHTEN / *REFER TO PROTECTION NOTICE ISO 16016*

THE REPRODUCTION, DISTRIBUTION AND UTILIZATION OF THIS DOCUMENT AS WELL AS THE COMMUNICATION OF ITS CONTENTS TO OTHERS WITHOUT EXPLICIT AUTHORIZATION IS PROHIBITED. OFFENDERS WILL BE HELD LIABLE FOR THE PAYMENT OF DAMAGES. ALL RIGHTS RESERVED IN THE EVENT OF THE GRANT OF A PATENT, UTILITY MODEL OR DESIGN.

	ABT./*DEPT*	DATUM *DATE*	NAME *NAME*
	SI-E1		
BEARB./*DRAWN*		13.09.2005	GRUBER
GEPR./*CHECK.*		13.09.2005	KOPEC
GESEH./*APP.*		13.09.2005	KOPEC

BENENNUNG / *NAME*
MANN EUROPICLON
EUROPICLON

MANN+HUMMEL GMBH
D-71631 LUDWIGSBURG

ZEICHNUNGS-NR. *DRAWING-NO.* **45 702 92 941**

AE NO. **00**

AEHNLICH / *SIMILAR*

ERSATZ FUER / *SUBSTITUTE FOR*

A1